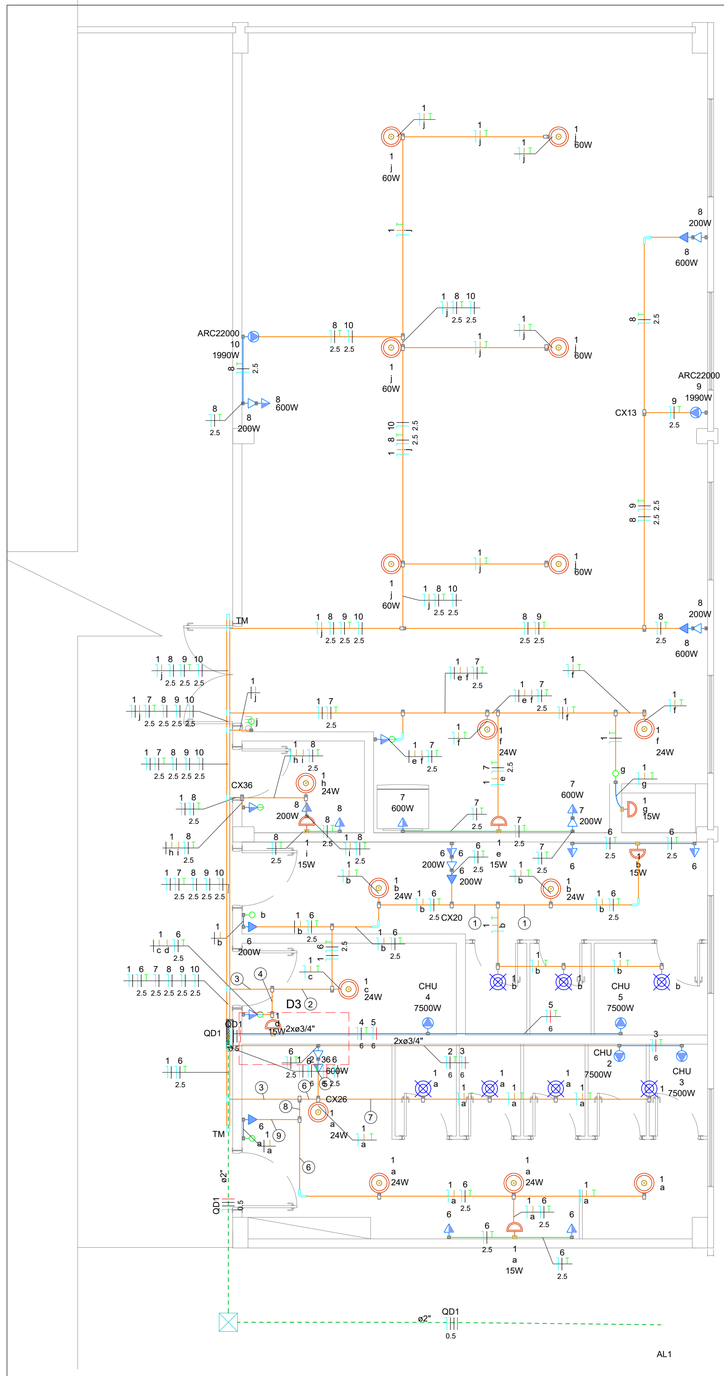

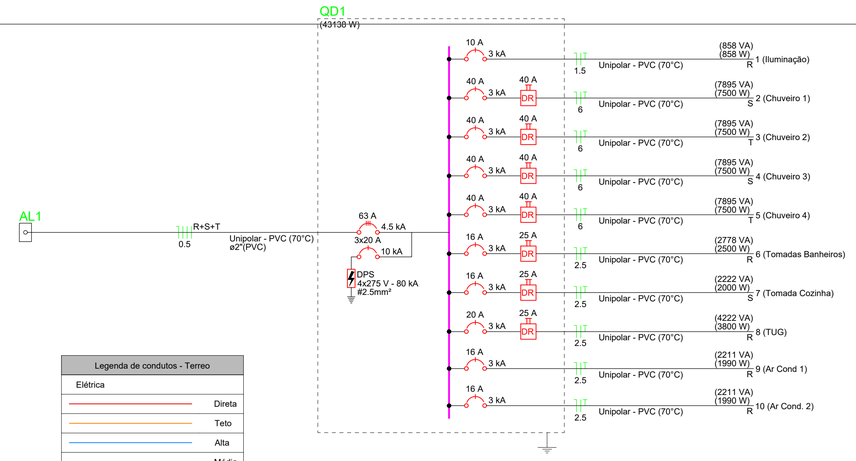

Legenda de fiação - Terreo	
1	1 6 b 2.5
2	1 6 c 2.5
3	1 6 2.5
4	1 6 c 2.5
5	6 2.5
6	1 6 a 2.5
7	1 a
8	1 6 a 2.5
9	1 6 a 2.5

Legenda de condutos - Terreo
Elétrica
Direta
Teto
Alta
Média
Piso

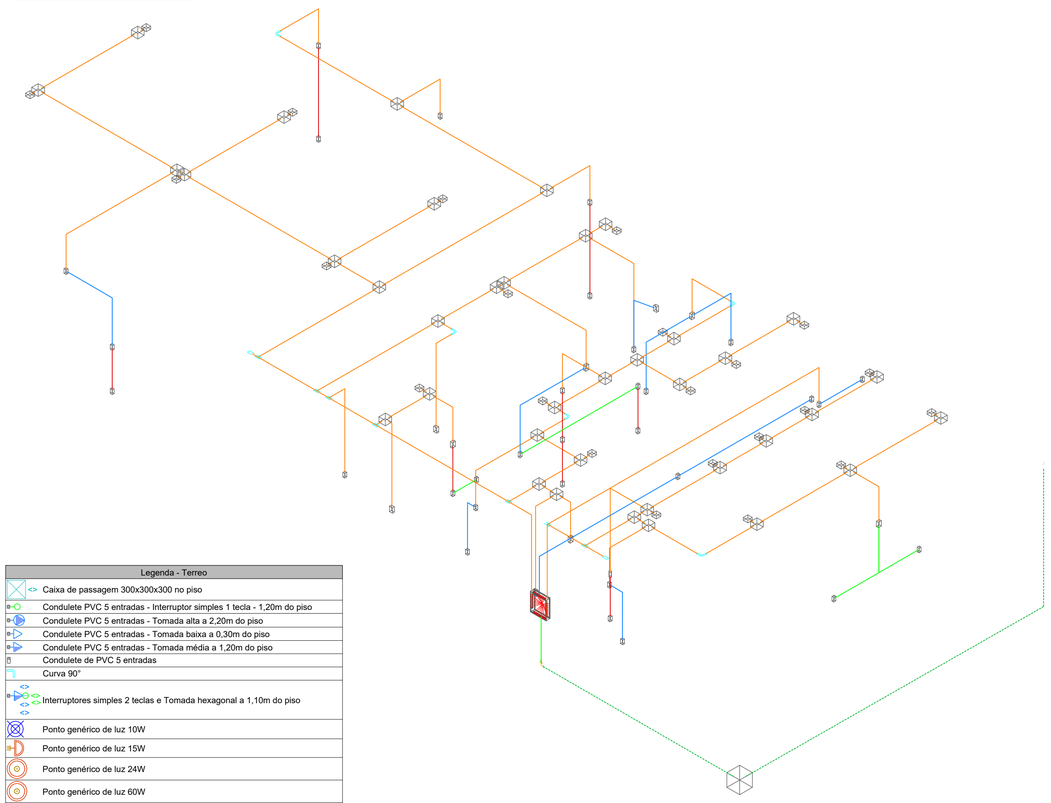

Legenda - Terreo
Caixa de passagem 300x300x300 no piso
Condulete PVC 5 entradas - Interruptor simples 1 tecla - 1,20m do piso
Condulete PVC 5 entradas - Tomada alta a 2,20m do piso
Condulete PVC 5 entradas - Tomada baixa a 0,30m do piso
Condulete PVC 5 entradas - Tomada média a 1,20m do piso
Condulete de PVC 5 entradas
Curva 90°
Interruptores simples 2 teclas e Tomada hexagonal a 1,10m do piso
Ponto genérico de luz 10W
Ponto genérico de luz 15W
Ponto genérico de luz 24W
Ponto genérico de luz 60W
Quadro de distribuição
Saída horizontal para eletroduto
Terminal

NOTAS

1 - PROJETO DEVE SER EXECUTADO CONFORME NBR 5410 e NR-10.
2 - ELETRODUTOS NÃO COTADOS SERÃO DE ø3/4".
3 - A FIAÇÃO DOS SISTEMAS QUE PASSAM PELA ÁREA EXTERNA DA EDIFICAÇÃO DEVEM SER COBRE
EM CONDUTOS PEAD.
4 - TODOS OS CIRCUITOS QUE PASSAM POR ÁREA MOLHADA DEVEM SER PROTEGIDOS COM DR,
MESMO QUE NÃO INDICADO NOS DIAGRAMAS.
5 - A INSTALAÇÃO DEVERÁ OBEDECER À ABNT NBR 5410/2004, NBR 13.570/1996 E NR-10;
6 - FIAÇÃO LIVRE DE HALOGÊNIO E COM BAIXA EMISSÃO DE FUMAÇA E GASES TÓXICOS (AFUMEX/ AFITOX/ ATOX);
6 - BARRAMENTOS EM COBRE 99,9% DE PUREZA, COM CAPACIDADE DE CONDUÇÃO 1,5 VEZES A CORRENTE NOMINAL DO DISJUNTOR GERAL;
7 - CONTRA TAMPA EM POLICARBONATO PARA PROTEÇÃO DAS PARTES VIVAS;
8 - ELEMENTOS METÁLICOS ATERRADOS (QUADROS, CAIXAS DE PASSAGEM, ELETRODUTOS, APARELHO DE ILUMINAÇÃO, ETC.);
9 - NENHUM COMPONENTE ELÉTRICO DAS INSTALAÇÕES PODERÁ SER APOIADO SOBRE MATERIAL COMBUSTÍVEL;

NOTAS GERAIS

1. ESTE PROJETO É PROPRIEDADE DO PROJETISTA REGISTRADO NO SELO. CONFORME LEI N°: 5194/66 NÃO DEVE SER UTILIZADO PARA QUALQUER OUTRA FINALIDADE QUE NÃO SE RELACIONE COM A EXECUÇÃO DA PRESENTE EDIFICAÇÃO, SENDO TERMINANTEMENTE VEDADA SUA COLOCAÇÃO A DISPOSIÇÃO DE TERCEIROS.
2. O PROJETISTA NÃO SE RESPONSABILIZARÁ POR EVENTUAIS ALTERAÇÕES DESTE PROJETO DURANTE SUA EXECUÇÃO. QUALQUER MODIFICAÇÃO, O MESMO DEVE SER CONTACTADO.
3. ESTE PROJETO FOI BASEADO NO LAY-OUT E INFORMAÇÕES FORNECIDAS PELO ARQUITETO OU PROPRIETÁRIO.
4. QUALQUER MODIFICAÇÃO OU DÚVIDA DEVERÁ SER IMEDIATAMENTE COMUNICADA POR ESCRITO AO
PROJETISTA.
5. FAZER ATERRAMENTO DAS ESTRUTURAS METÁLICAS
6. IDENTIFICAR OS CABOS EM CONEXÕES, E ADESIVAR O QUADRO COM CIRCUITOS
7. DEIXAR DIAGRAMA UNIFILAR FIXADO INTERNAMENTE NOS QUADROS.

Quadro de Cargas (QD1) - Terreo

Circuito	Descrição	Esquema	Método de inst.	Tensão (V)	Iluminação (W) 15	24	60	Tomadas (W) 100	200	600	1990	7500	Pot. total. (VA)	Pot. total. (W)	Fases	Pot. - R (W)	Pot. - S (W)	Pot. - T (W)	FCT	FCA	In' (A)	Ip (A)	Seção (mm²)	Ic (A)	Icc (kA)	Disj (A)	dV parc (%)	dV total (%)	Status
1	Iluminação	F+N+T	B1	220 V	6	17	6						858	858	R	858			1.00	0.60	4.9	3.9	1.5	17.5	3	10	0.44	1.36	OK
2	Chuveiro 1	F+N+T	B1	220 V								1	7895	7500	S		7500		1.00	1.00	35.9	35.9	6	41.0	3	40	0.95	1.86	OK
3	Chuveiro 2	F+N+T	B1	220 V								1	7895	7500	T			7500	1.00	1.00	35.9	35.9	6	41.0	3	40	1.06	1.97	OK
4	Chuveiro 3	F+N+T	B1	220 V								1	7895	7500	S		7500		1.00	1.00	35.9	35.9	6	41.0	3	40	0.42	1.34	OK
5	Chuveiro 4	F+N+T	B1	220 V								1	7895	7500	T			7500	1.00	1.00	35.9	35.9	6	41.0	3	40	0.73	1.65	OK
6	Tomadas Banheiros	F+N+T	B1	220 V				7	3	2			2778	2500	R	2500			1.00	0.85	8.9	12.6	2.5	24.0	3	16	0.32	1.23	OK
7	Tomada Cozinha	F+N+T	B1	220 V					1	3			2222	2000	S		2000		1.00	0.85	11.9	10.1	2.5	24.0	3	16	1.11	2.02	OK
8	TUG	F+N+T	B1	220 V					4	5			4222	3800	R	3800			1.00	0.85	22.6	19.2	2.5	24.0	3	20	1.67	2.58	OK
9	Ar Cond 1	F+N+T	B1	220 V							1		2211	1990	R	1990			1.00	0.85	11.8	10.1	2.5	24.0	3	16	1.41	2.32	OK
10	Ar Cond. 2	F+N+T	B1	220 V							1		2211	1990	R	1990			1.00	0.85	11.8	10.1	2.5	24.0	3	16	1.35	2.26	OK
TOTAL					6	17	6	7	8	10	2	4	46081	43138	R+S+T	11138	17000	15000											

Legenda das indicações - Terreo	
CHU	Condulete 5 entradas - Pontos de força - Uso específico - Chuveiro 7500 W
ARC22000	Condulete 5 entradas - Pontos de força - Uso específico - Condicionador de ar Split 22000BTU
TM	Terminal - 50x50mm

Quadro de Demanda (QD1) - Terreo

Tipo de carga	Potência instalada (kVA)	Fator de demanda (%)	Demanda (kVA)
Chuveiros, ferros elétricos, aquecedores de água (Não residencial)	31.58	73.00	23.05
Condicionador de ar tipo janela (Não residencial)	4.42	100.00	4.42
Iluminação e TUG's (Clubes e semelhantes)	10.08	100.00	10.08
		TOTAL	37.56

LEGENDA DAS INDICAÇÕES	
X A Y kA	Disjuntor unipolar "X" A e corrente de curto-circuito "Y" KA
X A Y kA	Disjuntor bipolar "X" A e corrente de curto-circuito "Y" KA
X A Y kA	Disjuntor tripolar "X" A e corrente de curto-circuito "Y" KA
DR X A	Dispositivo diferêncial residual bipolar/tetrapolar, corrente nominal de "X" A, corrente nominal residual 30mA.
DPS X V - Y KA	Dispositivo de proteção contra surto, tensão de "X" V e corrente de curto-circuito Y KA
kWh	**Medidor**
x x x a a #	Fiação do circuito "X", comando "a" e com diâmetro "#" mm²
	Neutro - Azul claro
	Fases (RST/ABC/UVW) - Preto, Cinza e Vermelho
	Terra - Verde/Amarelo
	Retorno - Branco
	Campainha

Rev.	Data	Descrição	Des.
0	05/2026	Projeto Base	Tiago

Município de Nova Prata
Secretaria Municipal de Urbanismo e Mobilidade Urbana

INFORMAÇÕES DO PROJETO
d1q-aqxr-w6h

Obra Nova

ACESSO EM
Para consultar acesse: https://novapratautb.siglam.com.br//transparencia/empreendimentos
Digite o código: d1q-aqxr-w6h
Chave de acesso: a5dxDHTG

DEFERIDO POR
Carla Sordi Gonzatto 02/06/2026 13:02

APROVADO POR
Carla Sordi Gonzatto Aprovado 02/06/2026 12:55

NEO RS ENERGIA LTDA
CNPJ: 22.153.474/0001-06
Rua Aratiba, nº 31, sala 504 - Centro
Erechim/RS
54.99937-3886
robson@neogrupo.com.br

Projeto:
PROJETO ELÉTRICO

Localização:
RODOVIA BR 470, N° 2190 – NOVA PRATA/RS CEP:95320–000

Resp. Projeto:
Documento assinado digitalmente
ROBSON ALEXANDRE MACHADO
Data: 25/05/2026 11:20:59-0300
Verifique em https://validar.iti.gov.br
Robson Alexandre Machado
Eletrotécnico
CFT: 01900705010

Proprietário:
MUNICÍPIO DE NOVA PRATA
CNPJ 91.618.439/0001-38

Especificação:
Planta baixa Elétrico - Quadros - Isométrico -

Revisão: 0

Data: 05/2026
Escala: 1:50
Tensão: 380/220V
Prancha: 01

Documento autenticado pela prefeitura municipal de Nova Prata, código de autenticação 9ec2414d25ddec1.